ATHENA

Alba
www.albatrading.cz

ATHENA Šéf
+ područky P26AL

ATHENA Šéf
+ područky P26AL

ATHENA Šéf
+ područky P26AL

ATHENA Rektor
+ područky P26C

ATHENA

Pohodlné ergonomicky tvarované kancelářské křeslo s prodyšným opěrákem. V nabídce je látkové provedení Microlux a Alcatraz v mnoha odstínech. Barvu pružné prodyšné sítě na opěráku lze volit mezi modrou, zelenou, vínovou nebo klasickou černou. Područky i kříž je možné kombinovat v černém, aluminiovém či chromovém provedení. Křeslo je dodáváno se synchronním mechanismem umožňující nastavení přítlaku houpání i zastavení v jakékoli poloze a zároveň plynulé nastavení sklonu sedáku se současným nastavením sklonu opěráku.

ATHENA Prokur
+ područky P26C

chromová područka
s polyuretanem P26CH

kovová černá područka
s polyuretanem P26C

hliníková područka
s polyuretanem P26AL

chromový kříž
+ kolečko Ø 11 mm

hliníkový kříž
+ kolečko Ø 11 mm

plastový kříž
+ kolečko Ø 11 mm

plastový kříž
+ pogumované kolečko Ø 11 mm

plastový kříž
+ kluzák Ø 11 mm

Athena Šéf + Athena Rektor

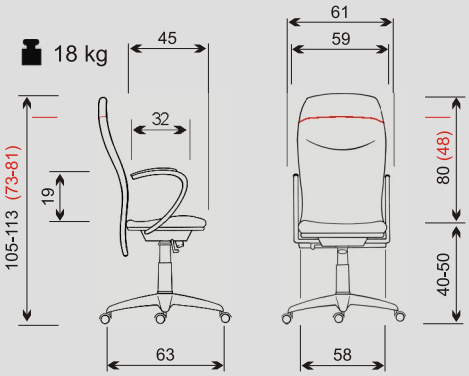
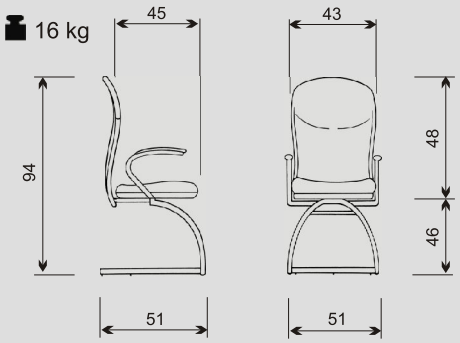
Athena Prokur